DIAGRAMMA DI LAVORO
WORKING DIAGRAM

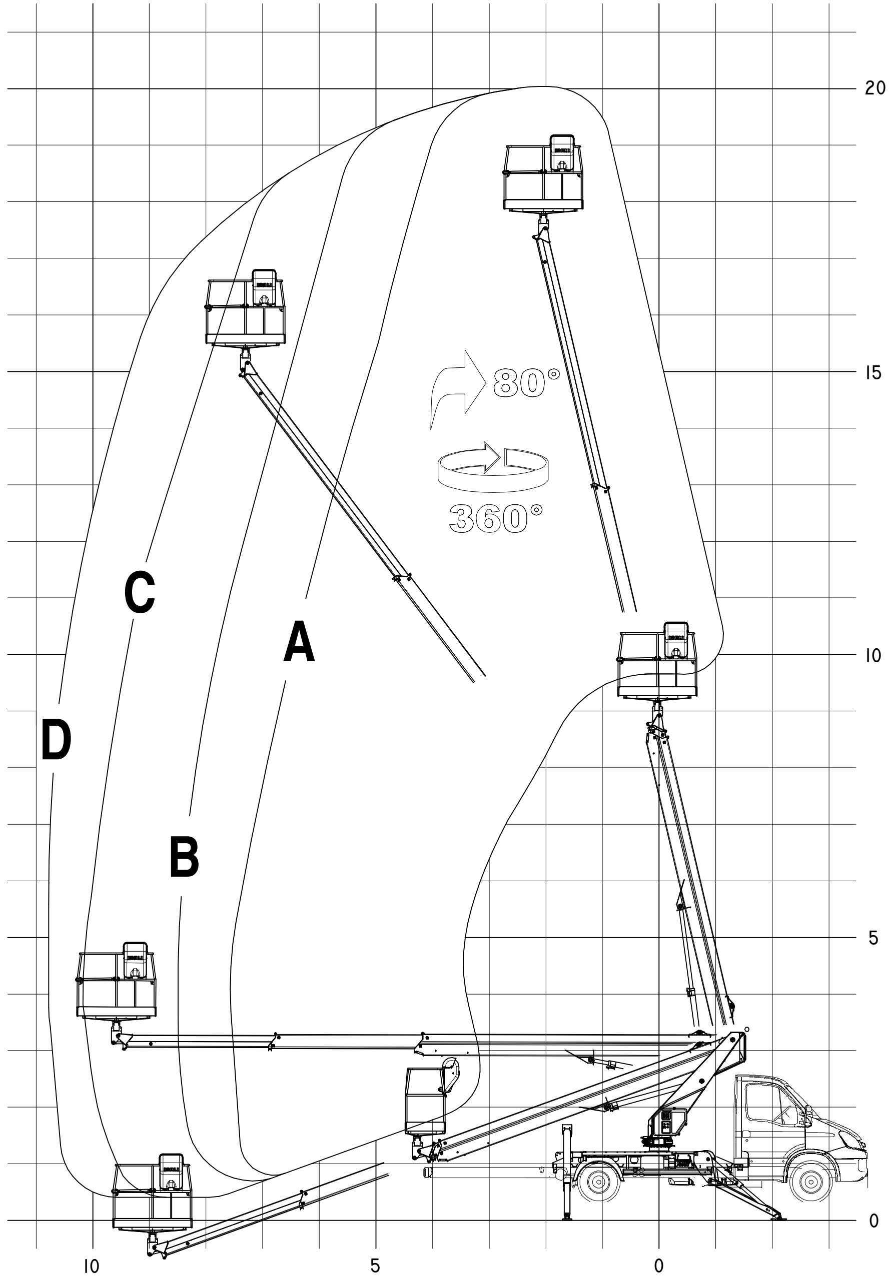

IL RAGGIO DI LAVORO POTREBBE ESSERE RIDOTTO IN FUNZIONE DEL VEICOLO
HORIZONTAL OUTREACH MAY BE REDUCED DUE TO VEHICLE STABILITY

CON CESTA IN VETRORESINA IL RAGGIO DI LAVORO MASSIMO È RIDOTTO DI 0,6 M CIRCA
WITH FIBREGLASS BASKET MAXIMUM OUTREACH IS REDUCED ABOUT 0,6 M

PT200 ON IVECO 35S WB = 3750 mm

DIMENSIONI D'INGOMBRO
OVERALL DIMENSIONS

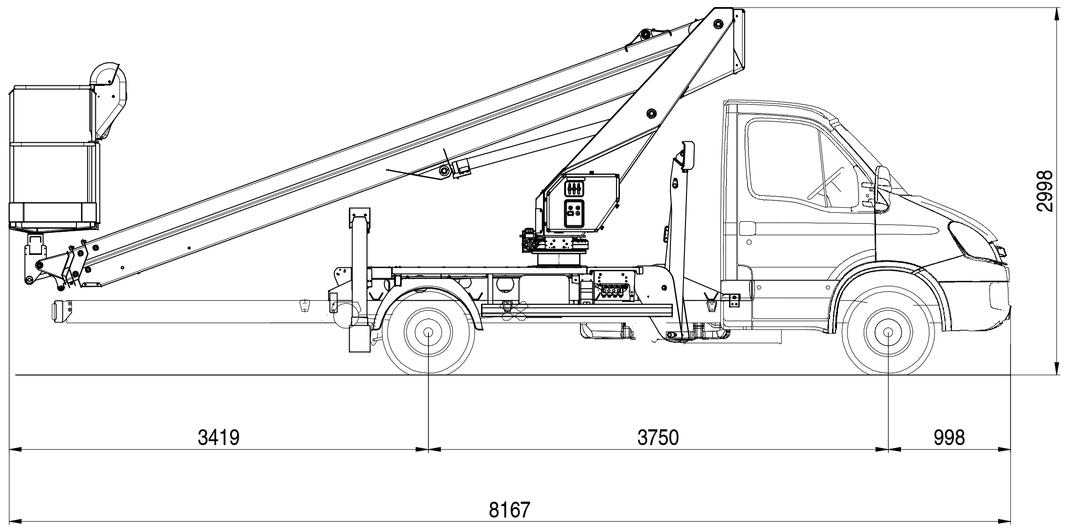

A= MAX 250 kg

B= MAX 200 kg

C= MAX 120 kg

D= MAX 80 kg

DATI E CARATTERISTICHE TECNICHE SONO INDICATIVI E NON VINCOLANTI, ESSI POTRANNO VARIARE A GIUDIZIO DELLA CASA COSTRUTTRICE SENZA ALCUN OBBLIGO DI PREAVVISO
TECHNICAL DATA AND FEATURES ARE GIVEN AS REFERENCE ONLY AND NOT BINDING. THEY MAY BE CHANGED BY THE MANUFACTURER WITH NO OBLIGATION OF PREVIOUS NOTICE

DENOMINAZIONE	PT200 ON IVECO 35S WB = 3750
DATA	23/04/2015
DISEGNATO	CHIMINELLO
ISOLI	FONTANIVA (PD)
DISEGNO NUMERO	21506055
FORMATO	A0